CZ WO8905-B | WO8905-W
GU10 bodové osvětlení Eira

Děkujeme, že jste si zakoupili naše zařízení pro bodové osvětlení, které je určené pro žárovky s paticí GU10. Před instalací a použitím zařízení si pečlivě přečtěte tento návod a věnujte pozornost bezpečnostním varováním a pokynům. Tím zajistíte nejen ochranu osob, ale i dlouhodobou životnost zařízení. Zařízení neopravujte ani neupravujte, instalaci smí provádět pouze kvalifikovaný technik.

Obsah balení
Uživatelský manuál, balíček šroubů a hmoždinek, výrobek

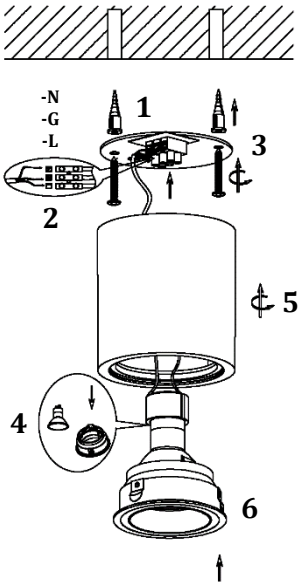

Instalace
Před instalací odpojte přívod elektrické energie!
1. Provlékněte napájecí kabel otvorem na odšroubované základové desce
2. Připojte přívodní kabel ke svorkovnici a dbejte na správnost zapojení (zapojení je znázorněno na desce pod svorkovnicí)
3. Vložte hmoždinky do předvrtaných děr a přišroubujte základovou desku na vybrané místo
4. Přišroubujte žárovku GU10 do závitu
5. Přišroubujte tělo k základové desce a odejměte spodní kryt
6. Na žárovku přichyťte spodní kryt pomocí kovových nožiček
7. Spodní kryt zacvakněte do těla výrobku
8. Nastavte požadovaný úhel naklonění

Zapněte přívod elektrické energie

Upozornění
- Instalaci smí provádět pouze kvalifikovaný elektrikář.
- Napájení: 220-240V AC 50/60 Hz.
- Použití pouze v interiérech.
- Zařízení nerozebírejte ani neopravujte.
- V zařízení se nenachází žádné nahraditelné díly.

Na výrobek je vystaveno CE prohlášení o shodě v souladu s platnými předpisy.
Na vyžádání u výrobce: info@solight.cz, případně ke stažení na www.solight.cz.

Solight Holding, s.r.o., Na Brně 1972, Hradec Králové 500 06, Česká republika.